ACOPLAMENTO FLEXÍVEL RANHURADO

Os acoplamentos flexíveis ranhurados são aplicados em instalações que utilizam tubos ranhurados, em posições onde não existe movimento angular ou axial significativo da tubulação. Produto para instalações de pressão moderada.

As conexões ranhuradas podem ser instaladas 6 vezes mais rápido que as instalações soldadas ou roscadas, dando mais velocidade à obra ou roscadas.

***Para utilização exclusivamente em sistemas hidráulicos de água, com temperatura de 0 a 80°C.**

***Certificado UL e FM.**

INFORMAÇÕES TÉCNICAS:

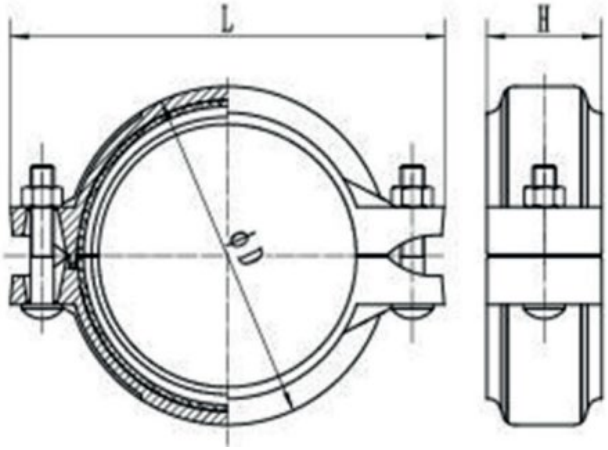

Código	Descrição	Dimensão nominal (mm)	Diâmetro Tubo		Dimensão			Parafuso
			POL	mm	ϕD	L	H	
27494/41210	Acoplamento Flexível Ranhurado 1" (33,7 mm)	25	1"	33,7	55	97	45	M10 x 40
27495/41213	Acoplamento Flexível Ranhurado 1 1/4" (42,4 mm)	32	1 1/4"	42,4	64	108	45	M10 x 45
27496/41214	Acoplamento Flexível Ranhurado 1 1/2" (48,3 mm)	40	1 1/2"	48,3	69	114	45	
27497/38708	Acoplamento Flexível Ranhurado 2" (60,3 mm)	50	2"	60,3	84	124	46	M10 x 55

V.BR.2.0.2

SEGURIMAX INDÚSTRIA, IMPORTADORA E EXPORTADORA LTDA
Rua Margarida Zimmermann, 222 - Bela Vista - CEP 89111-094 - Gaspar, SC Fone: (47) 3703-1888 - sac@segurimax.com.br - www.segurimax.com.br

Segurimax

27007/38709	Acoplamento Flexível Ranhurado 2 1/2" (73 mm)	65	2 1/2"	73	98	137	46	
38710	Acoplamento Flexível Ranhurado 2 1/2" (76 mm)	65	2 1/2"	76,1	98	139	46	
27500/42153	Acoplamento Flexível Ranhurado 3" (88,9 mm)	80	3"	88,9	114	156	46	
27009/38711	Acoplamento Flexível Ranhurado 4 " (114,3 mm)	100	4"	114	142	189	56	M12 x 65
27505	Acoplamento Flexível Ranhurado 6" (165 mm)	150	6"	165	196	244	50	
27504/38712	Acoplamento Flexível Ranhurado 6" (168 mm)	150	6"	168	198	251	50	
28879	Acoplamento Flexível Ranhurado 8" (219,1 mm)	200	8"	219	256	316	60	M16 x 80
29894	Acoplamento Flexível Ranhurado 10" (273 mm)	250	10"	273	319	393	64	M20 x 90
36678	Acoplamento Flexível Ranhurado 12" (323,9 mm)	300	12"	324	374	453	65	M20 x 110

V.BR.2.0.2